FICHA TÉCNICA: CILINDRO 1042 01

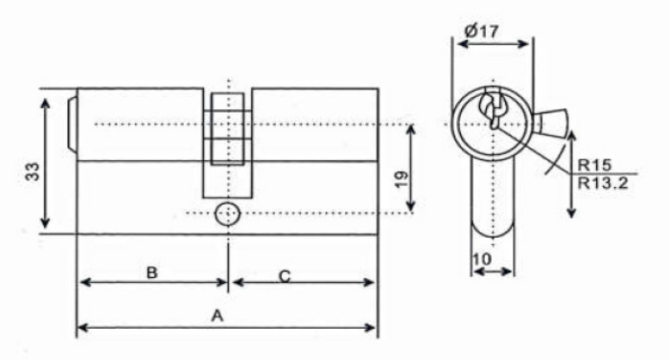

A: 60mm B: 30mm C: 30mm

CARACTERÍSTICAS

Perfil: - Europeo

Cuerpo:
- Fabricado en zamak
- Acabados disponibles: Níquel Satinado (1042 01 01)
  Satinado (1042 01 02)

Elementos:
- Fila de 5+5 pines de latón
- Tornillo M5x65mm

Leva: - Disponible tanto en Leva Larga como en leva corta

Llaves:
- Llave de serreta
- Fabricada en hierro
- Se suministran 5 llaves por cilindro
- Posibilidad de suministrarse con llaves iguales.

Embalaje:
- Individual
- Cajas interiores de 10 unidades, caja exterior de 100 unidades